Menübaum Webseite:

+ Produkte / Doku / Downloads
  + Zubehör
    + Anschlussstecker / Netzteil
      + Steckernetzteil

QR-Code Webseite:

Bitte vergewissern Sie sich vor Einsatz des Produktes, dass Sie aktuelle Treiber verwenden.

EMail versenden mit LOGO!

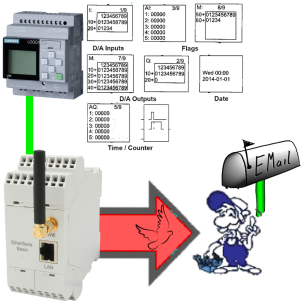

Versenden Sie eMail-Meldungen aller Art von der LOGO!-Steuerung gesteuert

Fernwartung Ihrer S7-SPS per LAN / Internet

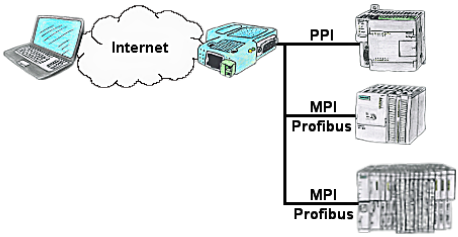

Sie haben Zugriff auf ein Netzwerk vor Ort und Ihre SPS-Steuerung hat aber keinen LAN-Anschluss? Kein Problem, stecken Sie auf Ihre SPS-Steuerung das S7-LAN bzw. MPI-LAN-Kabel und Sie haben sofort Zugriff auf die Steuerung über die Ferne.

Kabellos um die Allen-Bradley-SPS

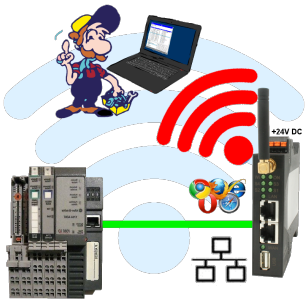

Bewegen Sie sich kabellos rund um die Allen-Bradley-Steuerung und kommunizieren z. Bsp. ONLINE im Status

ProfiNet an MPI/DP koppeln inklusive WIFI-Schnittstelle

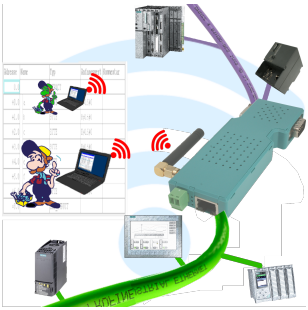

Kommunikation kabelgebunden oder auch kabellos (WIFI) über den selben Adapter mit der jeweiligen Steuerung

Geräte der BRIDGE-Familie verbinden immer kabelgebundenes Netzwerk mit kabellosem Netzwerk (WIFI) und spezifischer SPS-Schnittstelle. Sie haben somit über WIFI Zugriff auf die direkt angeschlossene Steuerung (bei S7 auf den kompletten Bus) sowie am kabelgebunden Ethernet. Natürlich auch vom kabelgebundenen Ethernet auf WIFI und Steuerung/Bus.

Immer zueinander in Verbindung, alles durch die Geräte der BRIDGE-Familie ermöglicht.

Fernwartung einer Siemens-S7-Steuerung mit MPI/Profibus mit Firewall

Fernwartung einer Siemens-S7-Steuerung mit S7-LAN an MPI/Profibus über gesicherten VPN-Tunnel und skalierbarer Firewall

S7-1200/1500 an S7-300/400 (MPI/DP)

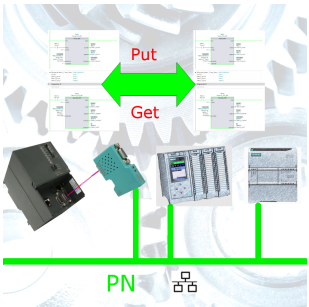

S7-PN-Steuerung an S7-Steuerung mit MPI/Profibus über Netzwerk koppeln

ProfiNet-Überwachung/-Diagnose inklusive Alarmmeldungen

Detektieren Sie Einbrüche und Anomalien auf Ihrem ProfiNet.
Frühe Erkennung von Fehlfunktion und Ausfällen und Störungen.
Einfache Montage, Plug and Play Doppelbuchse.