Montageanleitung Richtantenne für ALF

Grundlegendes

Diese Antenne ist eine für das 2.4 GHz WLAN Frequenzband konzipierte Richtantenne mit einem Leistungsgewinn von 17dBi. Durch den satten Leistungsgewinn und die starke Signalbündelung lassen sich sehr hohe Distanzen überbrücken. Die Montage erfolgt an einem Mast/Stab mit Durchmesser 38 – 51mm. Das Antennenkabel ist nach der Montage fest zu verschrauben, die beiden Antennen in direkter Ausrichtung zueinander montieren.

Montage:

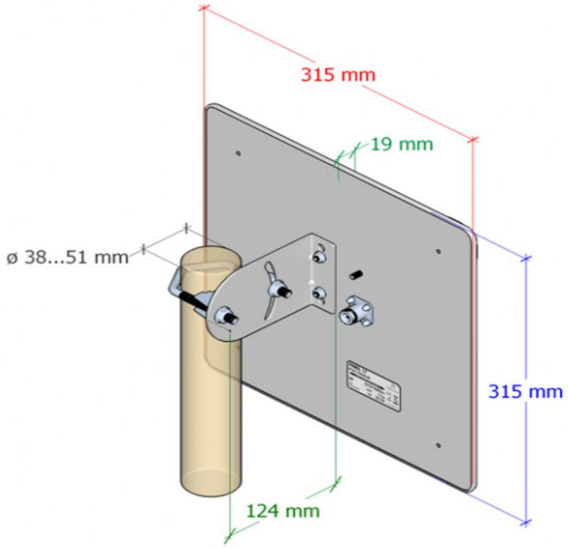

Achtung: Es wird keine Haftung für Performance- oder Haltbarkeits-Problemen, Verlusten übernommen, wenn die Montage nicht gemäß dieser Anleitung durchgeführt wurde.

(c) copyright 2000-2025 by TPA

Menübaum Webseite:

+ Produkte / Doku / Downloads
  + Zubehör
    + Antennen / Zubehör
      + Richtantenne für ALF

QR-Code Webseite:

Bitte vergewissern Sie sich vor Einsatz des Produktes, dass Sie aktuelle Treiber verwenden.

Datensicherung S5-SPS auf USB-Stick per dig. IO

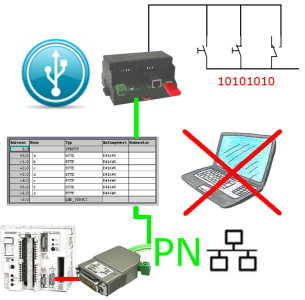

Über digitalen Eingang getriggerte DB-Sicherung/-Wiederherstellung ohne zusätzlichen PC über PG-Buchse und Ethernet auf USB-Stick

24V-Versorgung aus USB-Port

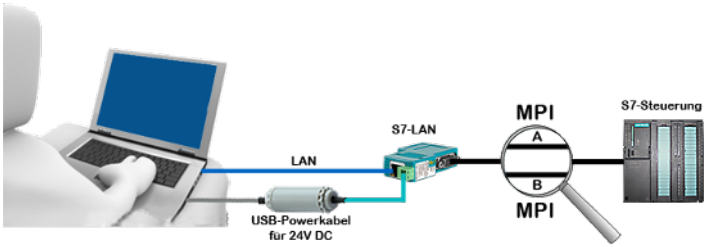

Vor Ort an Ihrer Anlage, mitten im Feld und keine 24V-Versorgung für Ihr z. Bsp. S7-LAN-Modul?

Stecken Sie USB-Powerkabel in eine freie USB-Buchse des PCs, schließen das Kabel an z. Bsp. dem S7-LAN-Modul an und Sie haben das Modul mit 24V versorgt und sind sofort Online auf dem angeschlossenen Bus-System.

Der Adapter erzeugt die benötigten 24V DC aus den 5V der USB-Schnittstelle, bei Verwendung eines USB-Ports stehen maximal 2,5W zur Verfügung.

ProfiNet-Überwachung/-Diagnose inklusive Alarmmeldungen

Detektieren Sie Einbrüche und Anomalien auf Ihrem ProfiNet.
Frühe Erkennung von Fehlfunktion und Ausfällen und Störungen.
Einfache Montage, Plug and Play Doppelbuchse.

Beobachten von S5-SPSen mit Pannel für S7-SPS

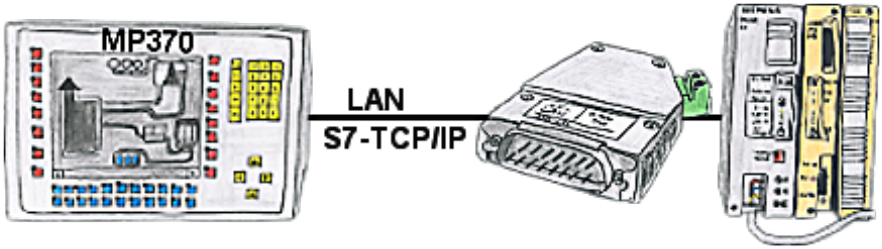

Ihr Panel hat als SPS-Schnittstelle nur eine LAN-Buchse und unterstützt nur noch S7-RFC1006? Kein Problem, verbinden Sie diese Buchse mit dem S5-LAN++ und stecken dieses direkt auf die PG-Schnittstelle der Steuerung. Das S5-LAN++ verhält sich gegenüber Ihrem Panel wie eine S7-SPS-Steuerung obwohl Sie die Daten von einer S5-SPS bekommen. Schon steht Ihnen der Zugriff auf die Variablen und Daten der S5-Steuerung zur Verfügung.

WIFI verboten, was nun?

Sie dürfen kein WIFI in Ihrer Umgebung nutzen?
USB-ETHERNET-Adapter am USB-Port des ProfiNet-WATCHDOG anstecken und weitere Ethernet-Buchse erzeugen.
Stecken Sie Ihren PC direkt mit LAN-Kabel am ProfiNet-WATCHDOG an.